PICKAWOOD
MONTAGEANLEITUNG

Regale / Sideboards / Kleiderschränke

	Seite
Grundaufbau	**3**
Grundaufbau (1-4)	**5**
Grundaufbau (5-6) // Türen montieren (7-8)	**6**
Türen montieren (9-11) // Schubladen montieren (12)	**7**
Schubladen montieren (13-15) // Option: Sockelfüße (16)	**8**
Option: Sockelfüße (17-18) // Option Dachschräge (19-20)	**9**
Option: Dachschräge (21) innenliegende Schubladen (22-23)	**10**
Option: Kleiderstange (24) // Kleiderlift (25) // Schiebetüren (1)	**11**
Schiebetüren (2-3)	**12**
Schiebetüren (4-5)	**13**

**weitere Montagehinweise, sowie Montagevideos finden sie unter:*
https://www.pickawood.com/de/beratung-service/aufbau

Vorbereitung

Möbel und Kleinteile sortieren, Werkzeug bereitstellen

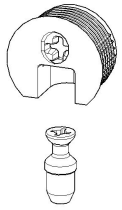	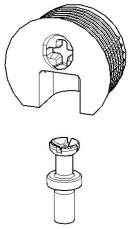	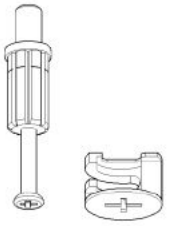	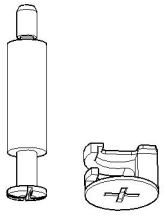
Fachbodenverbinder mit Holzgewinde **(für Außenwangen)**	Fachbodenverbinder mit metrischem Gewinde **(für Mittelwangen)**	Exzenter-Verbinder mit Holzgewinde **(für Außenwangen)**	Exzenter-Verbinder mit metrischem Gewinde **(für Mittelwangen)**

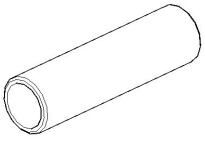	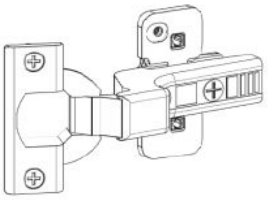	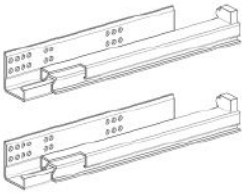	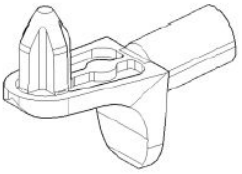
Gewindehülsen, metrisch für die **Mittelwangenverbinder**	Türscharniere	Schubkastenführungen	Fachbodenträger für Lochreihen

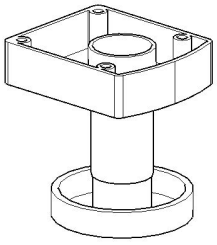	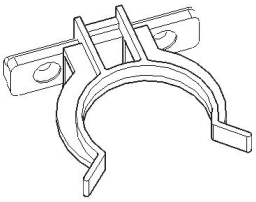		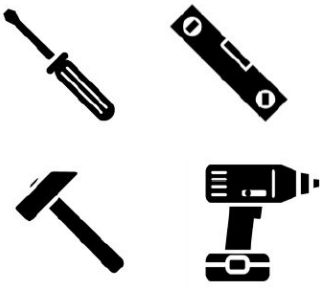
Sockelfüße ***optional***	Sockelblenden-Clips ***optional***	Schrauben für Schubkastenführungen und Sockelfüße / Clips	Werkzeug

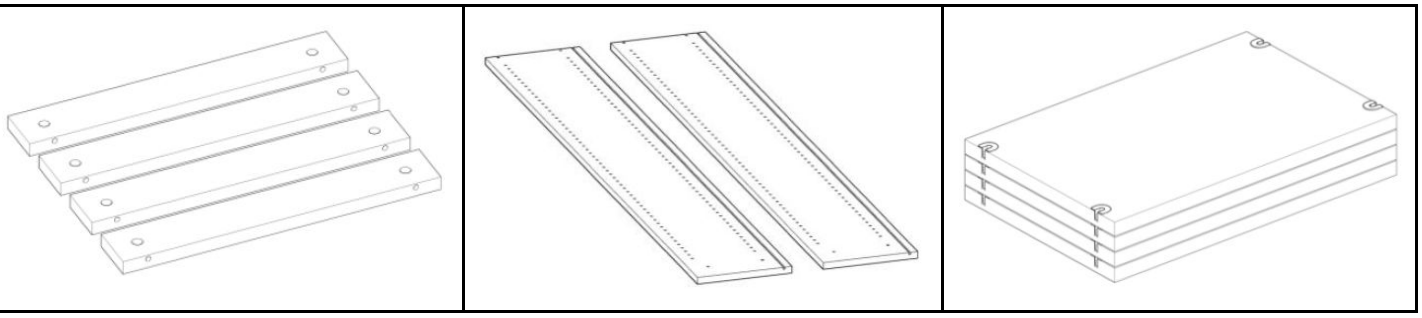

- Sortieren Sie die Einzelteile entsprechend Ihrer Bezeichnungen, Beispiel: Sockelblende, Seite, Unterboden, K-Boden

⚠ Je nach Bestellung liegen Ihrer Lieferung nicht alle hier abgebildeten Kleinteile bei.

Grundaufbau Einleitung

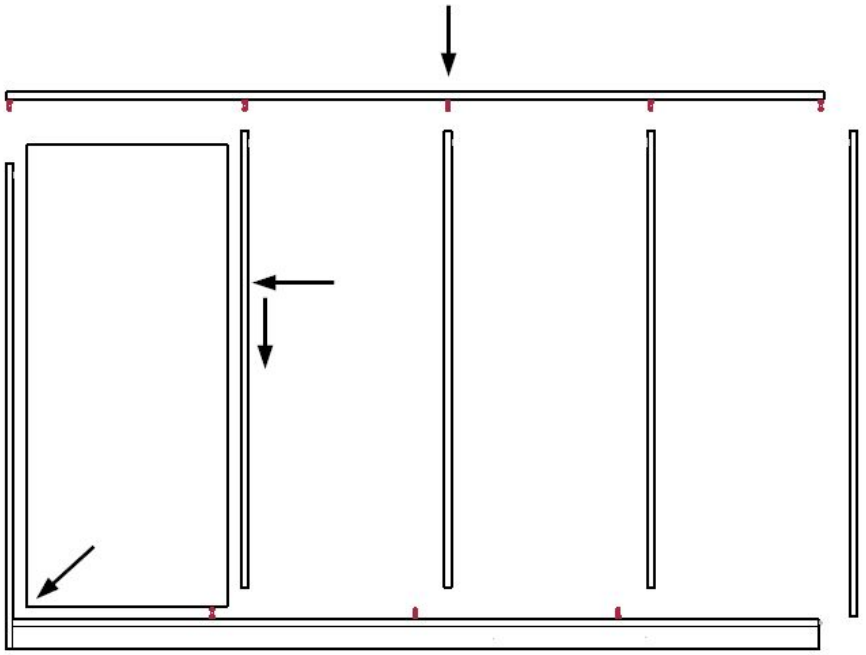

Grundsätzliches Aufbauschema für
Regale unter 1800mm Gesamthöhe

Unterboden ausrichten → Seitenwange anbringen → Rückwand einsetzen → Mittelwange aufstellen → Seitenwange anbringen → Oberboden aufsetzen → Fachböden einsetzen

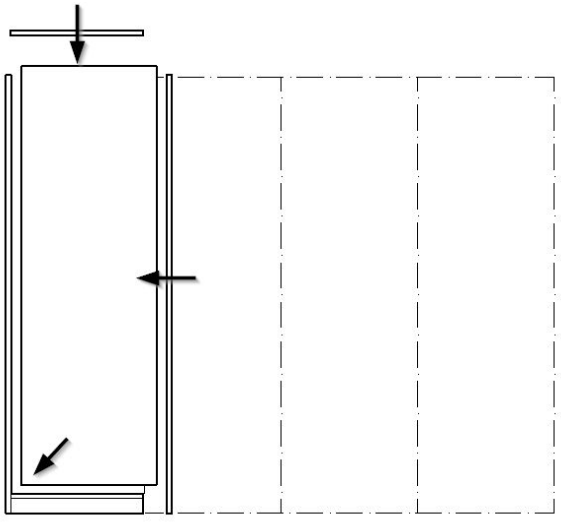

Grundsätzliches Aufbauschema für
Kleiderschränke und Regale über 1800mm Gesamthöhe

Unterboden ausrichten → Seitenwange anbringen → Rückwand einsetzen → Mittelwange aufstellen → Seitenwange anbringen → Oberboden aufsetzen → Fachböden einsetzen

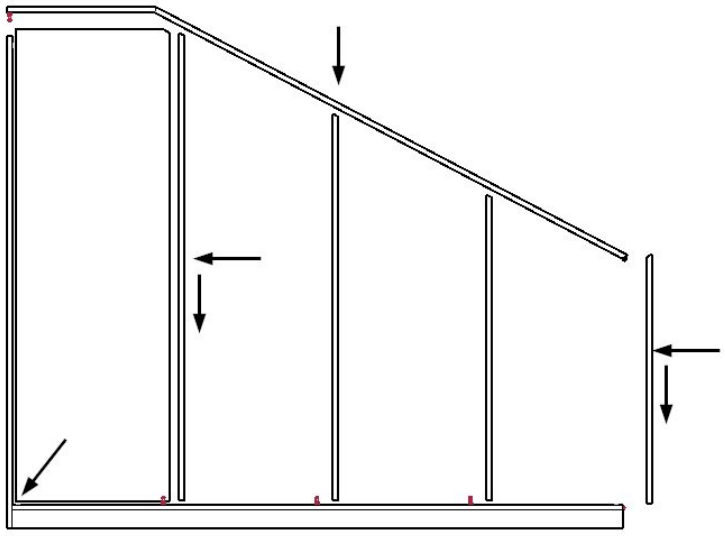

Grundsätzliches Aufbauschema für
Kleiderschränke und Regale mit Dachschräge

Unterboden ausrichten → Seitenwange anbringen → Rückwand einsetzen → Mittelwange aufstellen → Seitenwange anbringen → Oberboden aufsetzen → Fachböden einsetzen

Pickawood GmbH
Customer: Max Mustermann
Order ID: 12345
Product ID: 1234567
Description: Seite Links
Pos.: 2
Height: 19
Width: 2320
Lenght: 560

Pos	Stück	Verwendung	Material	Oberfläche	Maße in mm St.	Länge	Breite
1	1	**Möbel**	**2071410**	**2320x360x56**			
2	1	Seite links	DEKO - W 1100 ST9	Alpinweiss	19	2320	560
3	1	WOP	35669105213				
4	1	Sockelblende	DEKO - W 1100 ST9	Alpinweiss	19	322	80
5	1	WOP	35669105214				
6	1	Sockelblende	DEKO - W 1100 ST9	Alpinweiss	19	322	80
7	1	WOP	35669105215				
8	1	Unterboden	DEKO - W 1100 ST9	Alpinweiss	19	322	560
9	1	WOP	35669105216				
10	5	K-Boden	DEKO - W 1100 ST9	Alpinweiss	19	322	560
11	5	WOP	35669105217				

Identifizieren der Bauteile

1. Alle Bauteile sind mit einem Etikett versehen auf dem eine Positionsnummer enthalten ist (Pos.)
2. Das Nummerierungsschema des Möbels ist von 1 - Unendlich, von Links - Rechts, von Unten - Oben
3. Die “Seite Links” hat somit immer die kleinste Positionsnummer, danach folgt der Sockel der ersten Spalte, gefolgt von dem Unterboden der ersten Spalte

***Tipp: entfernen Sie die Etiketten erst nachdem Sie das Möbel vollständig montiert haben**

Grundaufbau (1-4)

Schritt 1: Unterboden fixieren

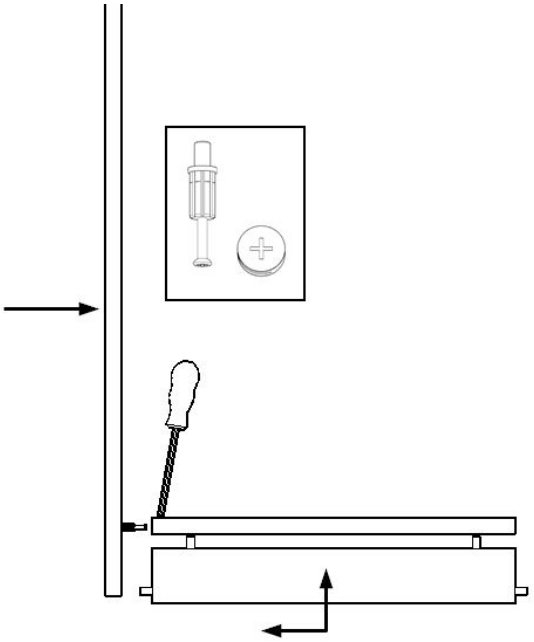

Den Unterboden inklusive der Sockelblenden an die Wangen setzen und von oben mit einer halben Umdrehung des Verbinders (im UZS) fixieren. Diesen Schritt mit allen Wangen im laufe der Montage wiederholen.

Schritt 2: Rückwand einsetzen

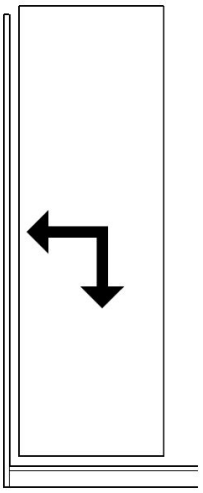

Die Rückwand in die dafür vorgesehene Nut einschieben.

Schritt 3: Mittelwangen

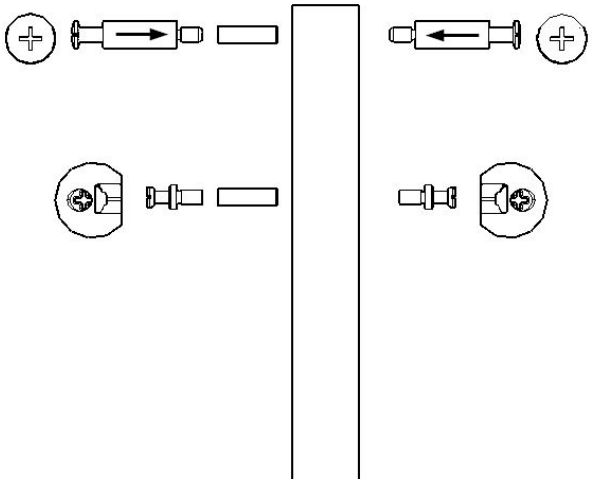

Für Kleiderschränke und Regale über 1800mm Gesamthöhe, die **Mittelwangenverbinder** mit metrischem **Gewinde** und der zugehörigen **Gewindehülse** verwenden.

Schritt 4: Oberboden aufsetzen

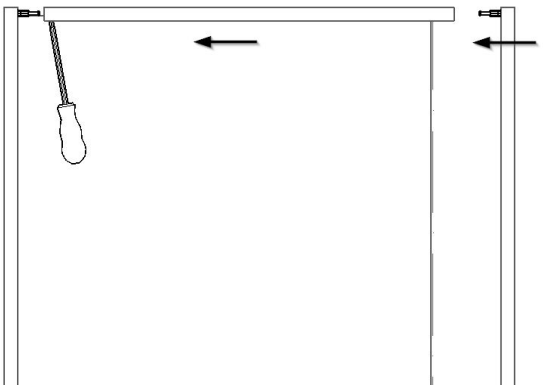

Den Oberboden auf der Rückwand zwischen den Wangen platzieren und an die Wange schieben. Den Oberboden mit einer halben Umdrehung des Verbinders fixieren.

Grundaufbau (5-6) // Türen montieren (7-8)

Schritt 5: Einsetzen der Fachböden

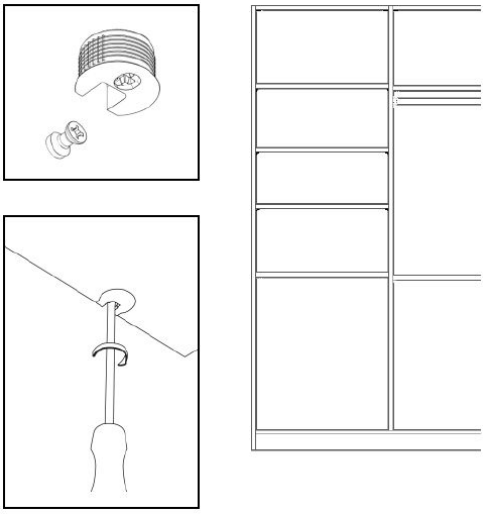

Die Fachböden der Reihe nach einsetzen und mit einer halben Umdrehung des Fachbodenverbinders (im UZS) fixieren.

Schritt 6: Einsetzen der Fachböden bei vorhandener Lochreihe

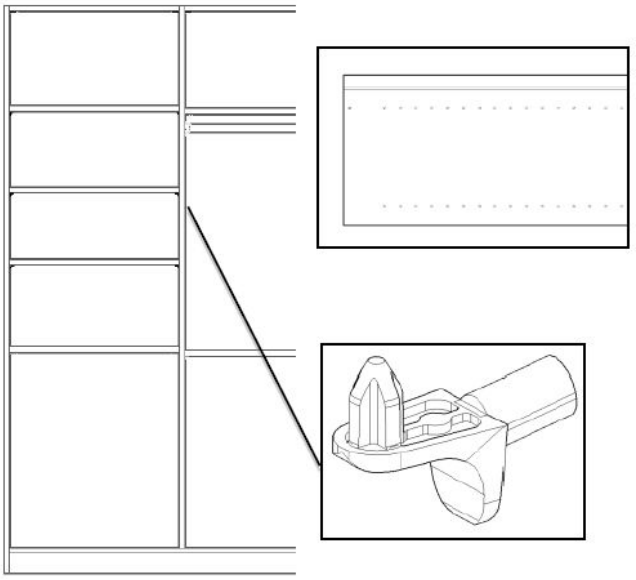

Bei Wangen mit Lochreihe die Fachbodenträger auf der gewünschten Höhe einstecken und die Fachböden einlegen. Einen Fachboden pro Spalte wie in Schritt 4 fixieren.

Schritt 7: Türen montieren

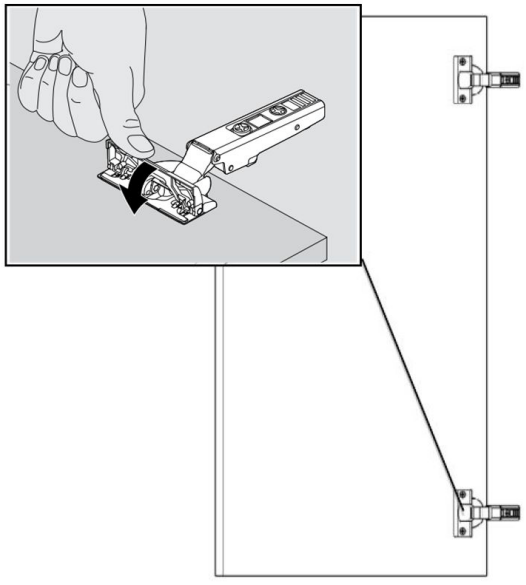

Türscharnier oben und unten an der Tür einsetzen

Schritt 8: Türscharnier einklippen

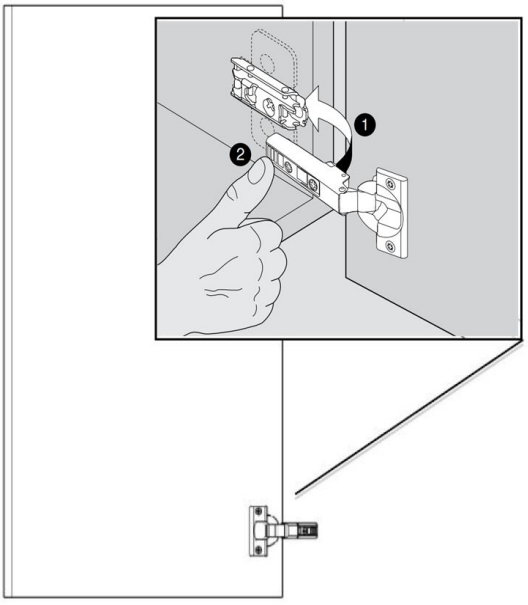

Adapterplatte an der Wange befestigen und das Türscharnier einklippen.

Türen montieren (9-11) // Schubladen montieren (12)

Schritt 9: Türen, Soft-Close

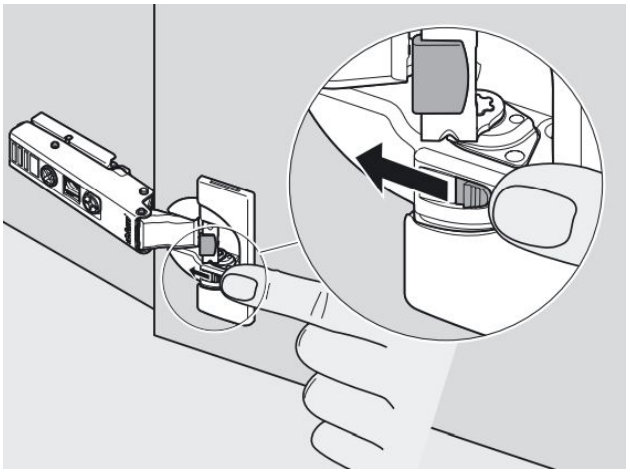

Die Schließgeschwindigkeit der Türen kann durch das Ein- und Ausschalten der Soft-Close-Mechanik beeinflusst werden.

Schritt 10: Türscharnier Höheneinstellung

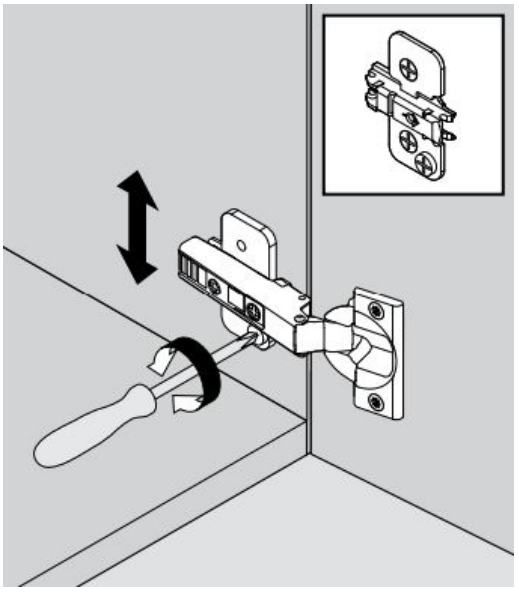

Die Position der Tür in der Höhe mittels der Justierschraube an der Montageplatte einstellen.

Schritt 11:Türscharnier Tiefeneinstellung / Breiteneinstellung

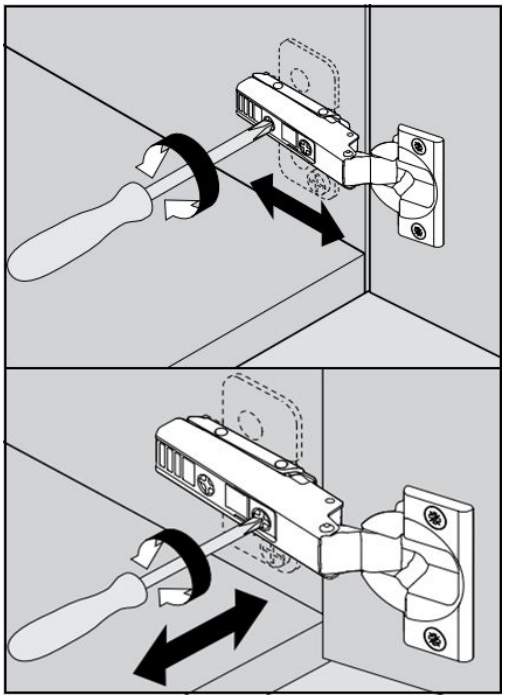

Die Position der Tür in der Tiefe, so wie die Breite mit den Justierschraube am Scharnier einstellen.

Schritt 12: Schubladen anbringen

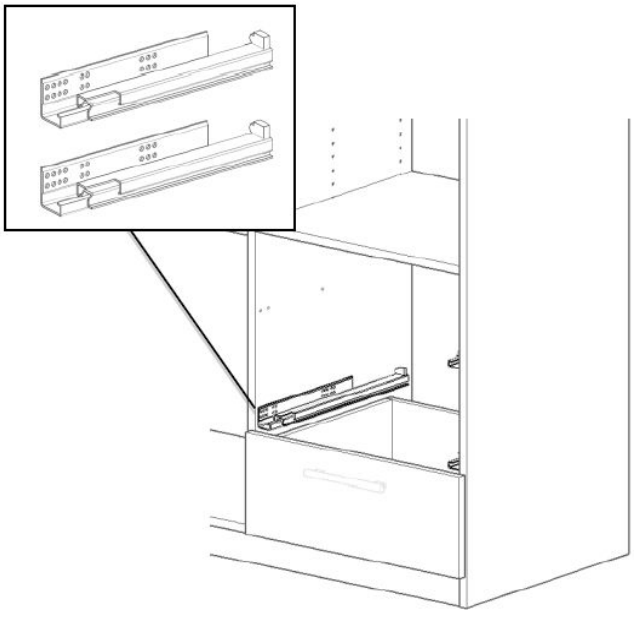

Schubladenführungen an beiden Wangen befestigen, die dafür vorgesehenen Vorbohrungen nutzen.

Schubladen montieren (13-15) // Option: Sockelfüße (16)

Schritt 13: Front anbringen

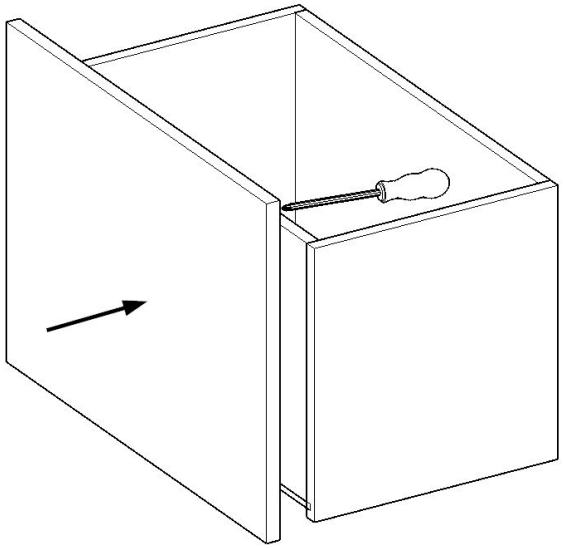

Schubladenfronten mittels Schrauben, an den markierten Stellen, mit dem Schubkasten verbinden. Dann die Schubladen einsetzen.

Schritt 14: Höhenverstellung

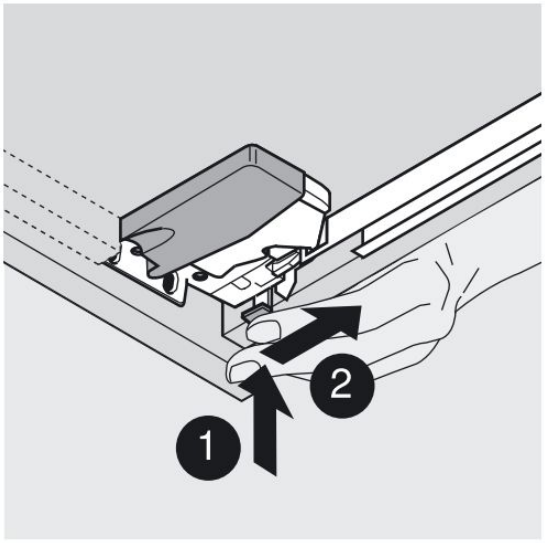

Werkzeuglose Höhenverstellung für ein einheitliches Fugenbild, ermöglicht einen Höhen-ausgleich von bis zu 3 mm.

Schritt 15: Tiefenverstellung

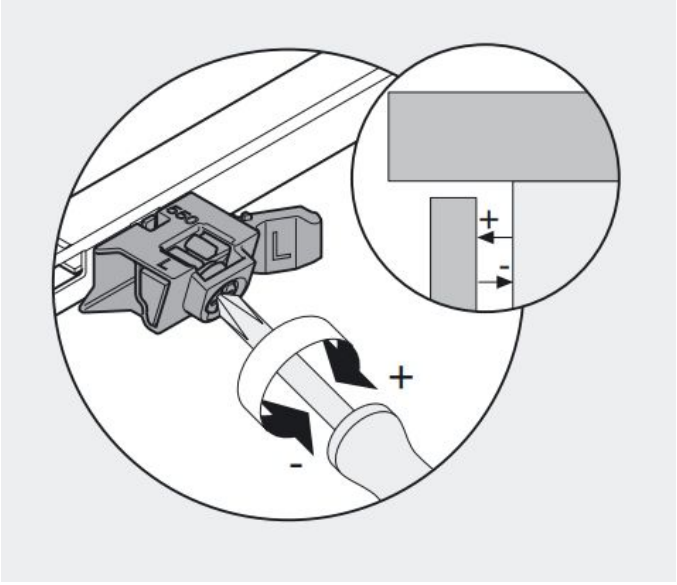

Möglichkeit zur Tiefeneinstellung der Schubkastenfront, zur optimalen Einstellung der TipOn-Mechanik.

Schritt 16: Sockelfüße

Den Sockelfüße zusammenstecken und mittels Schrauben am Unterboden fixieren. Am Montagestandort mittels drehen in Waage ausrichten.

Option: Sockelfüße (17-18) // Option: Dachschräge (19-20)

Schritt 17: Unterboden fixieren

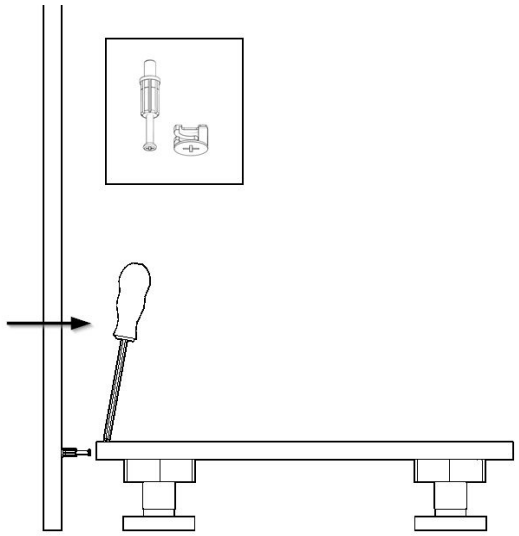

Den Unterboden inklusive der Sockelfüße an die Wangen setzen und von oben mit einer halben Umdrehung des Verbinders (im UZS) fixieren. Diesen Schritt mit allen Wangen im laufe der Montage wiederholen.

Schritt 18: Sockelblende montieren

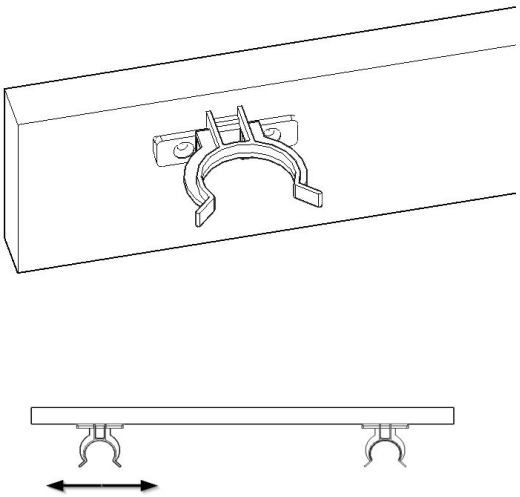

Sockelblenden Clip mittels Schrauben befestigen, ausrichten und von vorne auf die Sockelfüße stecken.

Schritt 19: Gehrungsverbindung

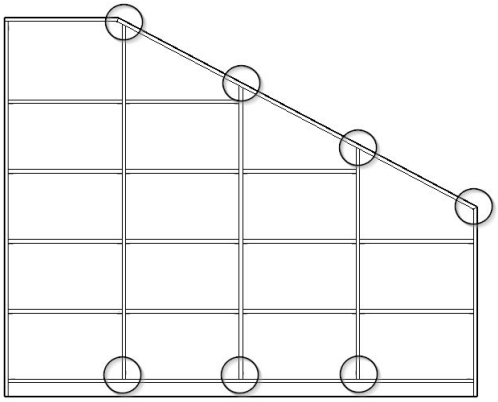

Alle Verbindungen der senkrechten Wangen im Bereich der Schräge, sind mit einem speziellen Verbinder versehen. Zum Öffnen und Schließen den beiliegenden Inbusschlüssel verwenden.

Schritt 20: Gehrungsverbinder

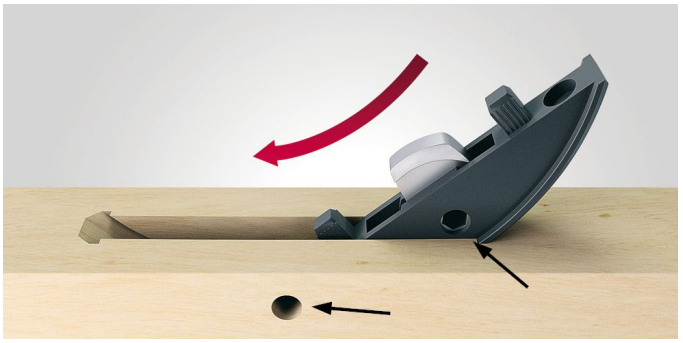

Verbinder an den vorgesehenen Stellen in der Kante einschieben.
Hinweis: Achten Sie darauf, dass die Bohrung im Verbinder auf die Bohrung im Bauteil passt

Option: Dachschräge (21) // Option: innenliegende Schubladen (22-23)

Schritt 21: Gehrungsverbinder

Die jeweiligen Bauteile zusammenstecken und den Gehrungsverbinder mittels des beiliegenden Inbusschlüssels verschließen.

Schritt 22: Distanzstück montieren

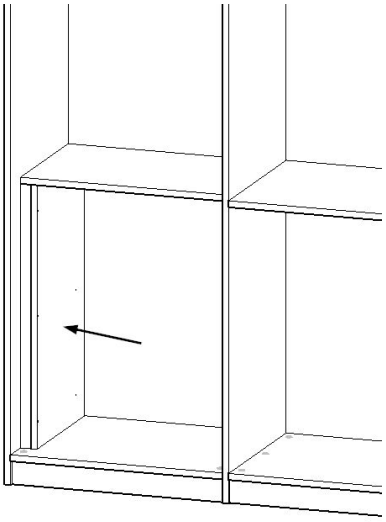

Die Einstellseite und die Passleiste an der selben Seite, wie die Türscharniere mittels den beiliegenden Schrauben befestigen.
Hinweis: vorher den darüberliegenden Fachboden montieren

Schritt 23: Innenwange montieren

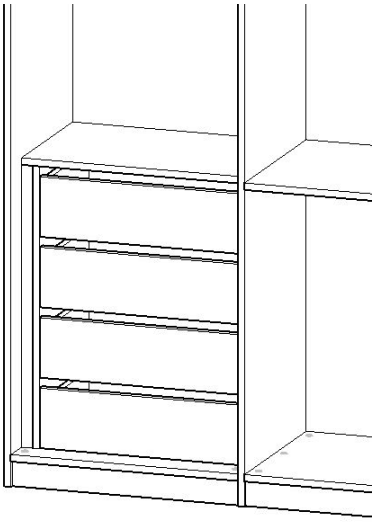

Die innenliegende Schubladen montieren wie in Schritt 11-13 beschrieben.

Option: Kleiderstange (24) // Kleiderlift (25)

Schritt 24: Kleiderstange montieren	Schritt 25: Kleiderlift montieren
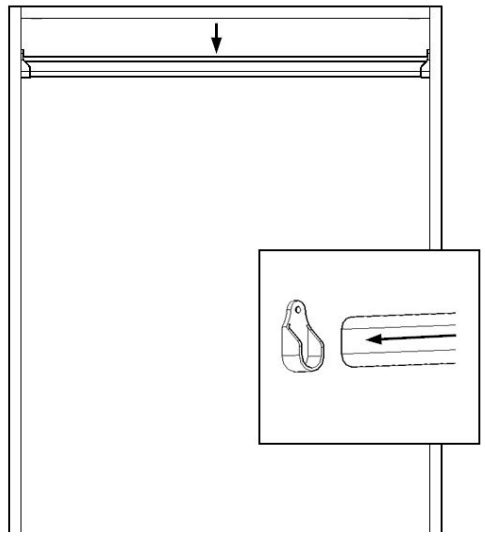	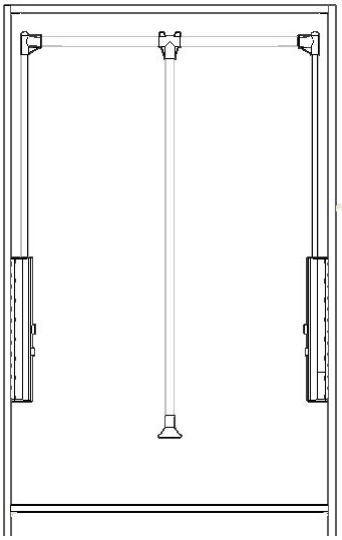
Die Halterungen der Kleiderstange in den vorgesehenen Bohrungen befestigen, anschließend die Kleiderstange einhängen.	Die vormontierten Seitenarme in den vorgesehenen Bohrungen befestigen, anschließend die Kleiderstange zwischen die Arme setzen. ***Tipp: zum Einsetzen der Kleiderstange die Arme ausklappen**.

Schiebetüren (1)

Schritt 1: Schiebetüren montieren

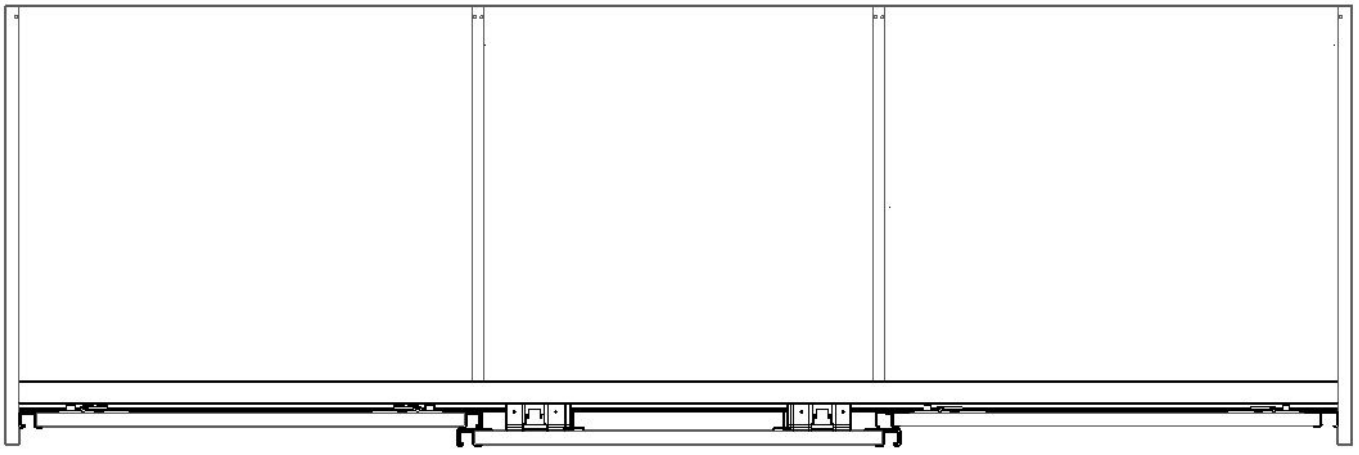

***Draufsicht**

Beispielhafte Darstellung eines 3-Türigen Kleiderschranks (eine vordere Schiebetür, zwei dahinter laufende Schiebetüren).

Schiebetüren (2-3)

Schritt 2: Schiebetür einhängen

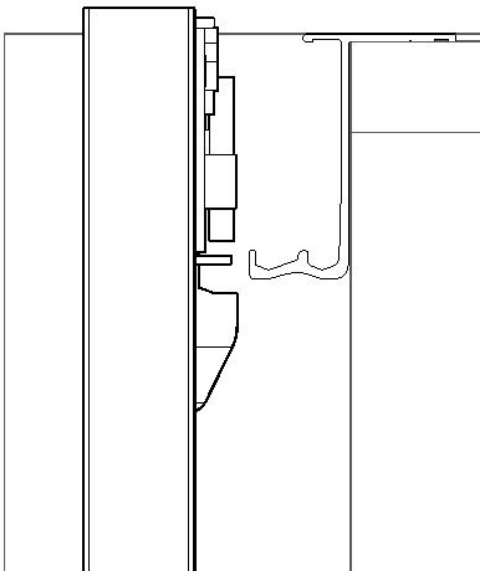

*Seitenansicht

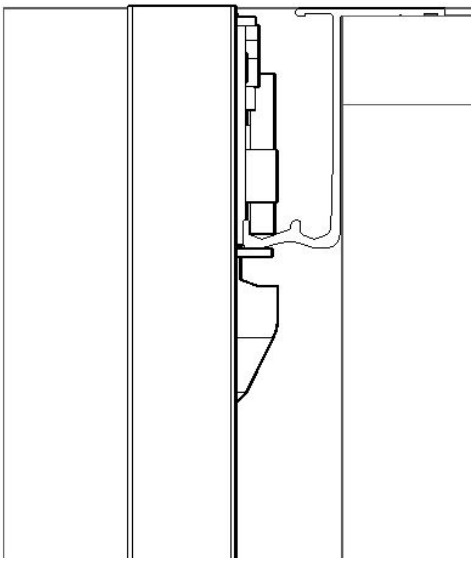

*Seitenansicht

Die jeweilige Schiebetür in die obere Führungsschiene einhängen (Hintere Schiebetür in die vordere Führungsschiene, vordere Schiebetür in die hintere Führungsschiene).

Schritt 3: Schiebetüren sichern

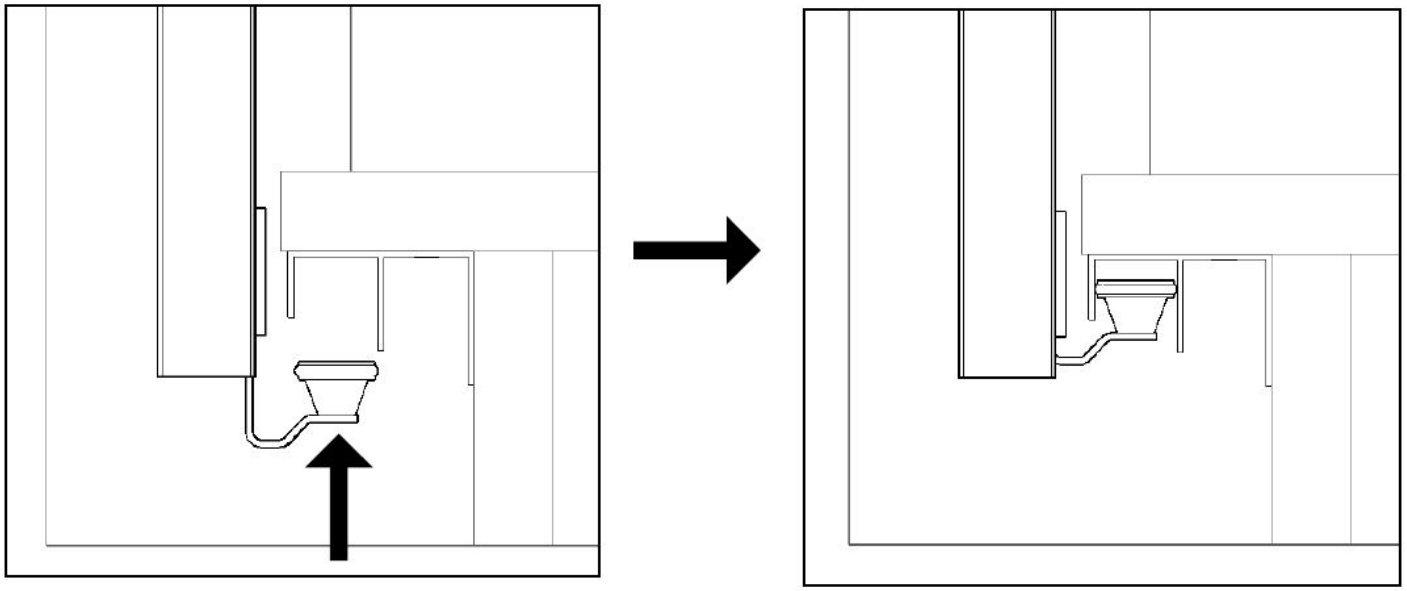

*Seitenansicht

Schrank/Türe Unterseite

Schiebetüren (4-5)

Schritt 4: Schiebetüren sichern

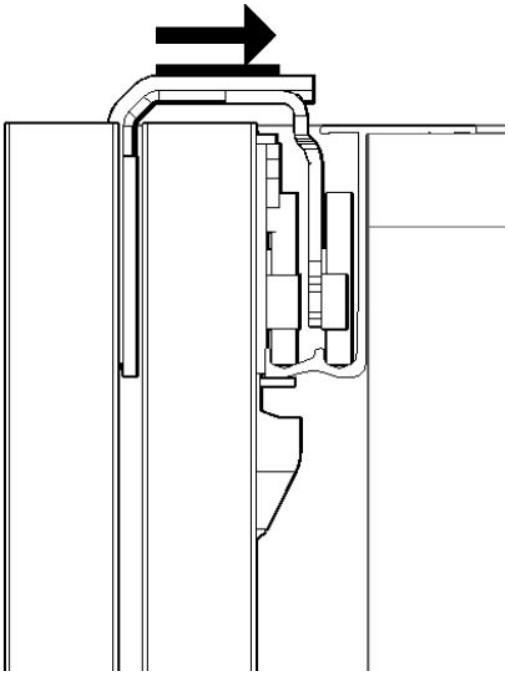

*Seitenansicht

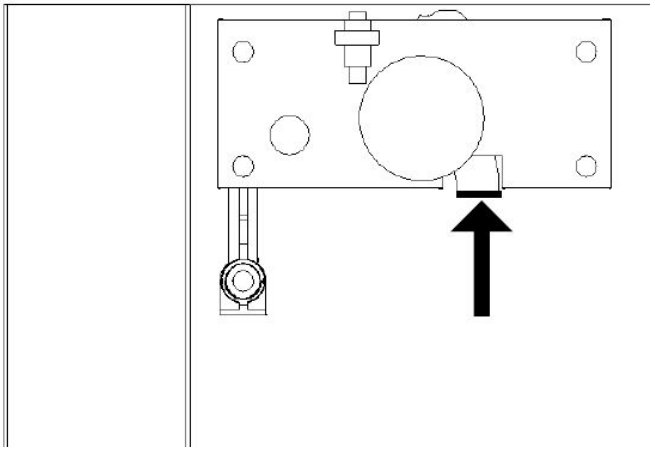

*Vorderansicht

Verriegelung vordere Schiebetür / oben	Verriegelung hintere Schiebetür / oben

Die untere Führungsrolle in die Führungsschiene einschieben, dann an der oberen Führung die Aushängesicherung aktivieren.

Schritt 5: Schiebetüren ausrichten

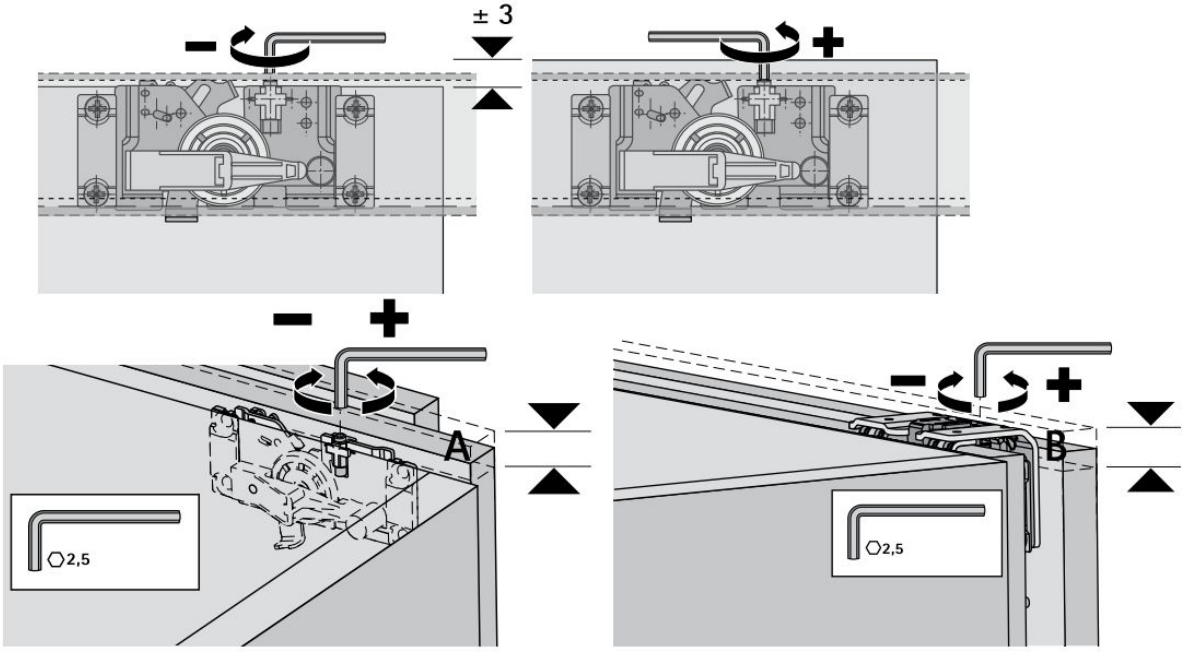

Die Schiebetüren mittels Inbusschlüssel an den oberen Führungsrollen nach Bedarf ausrichten.